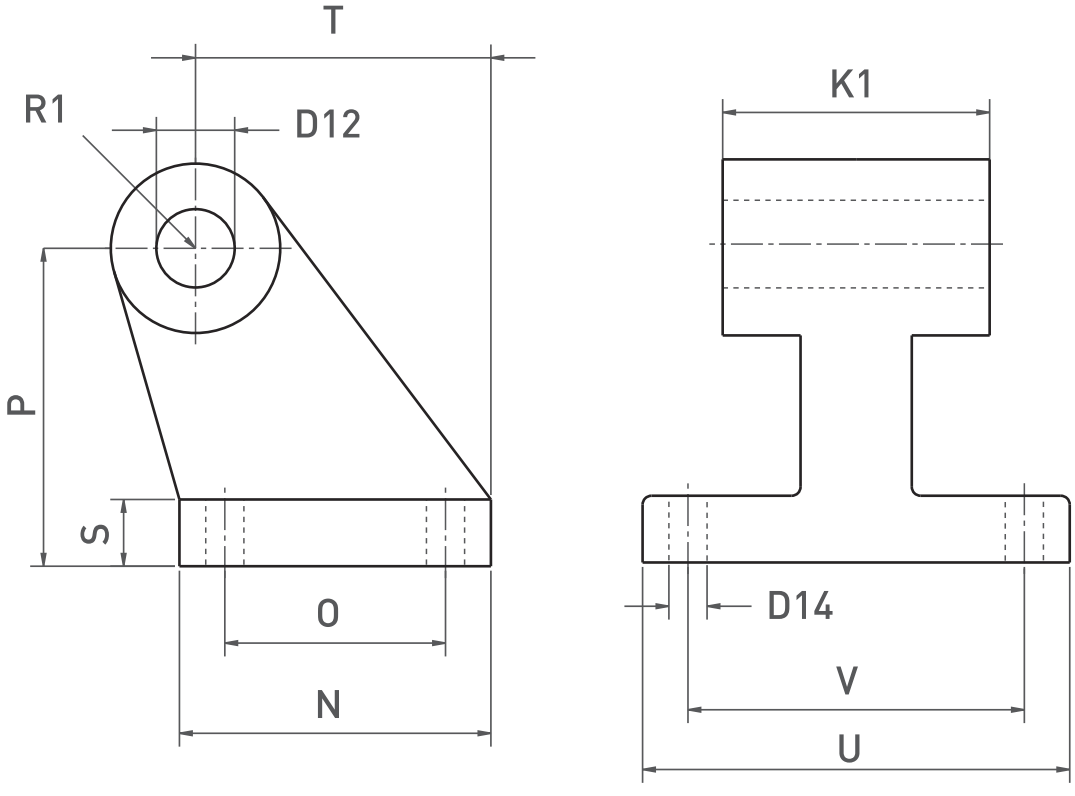

ISO YER BAĞLANTI											
Silindir Q mm	D12	D14	K1	N	O	P	R1	S	T	U	V
32	10	7	26	31	18	32	10	8	27.5	51	38
40	12	7	28	35	22	36	11	10	30.5	54	41
50	12	9	32	45	30	45	13	12	40.5	65	50
63	16	9	40	50	35	50	15	12	44.5	67	52
80	16	11	50	60	40	63	15	14	57	86	66
100	20	11	60	70	50	71	20	15	65	96	76
125	25	13	70	90	60	90	22.5	20	85	124	94
160	30	14	90	126	88	115	31.5	25	116	156	118